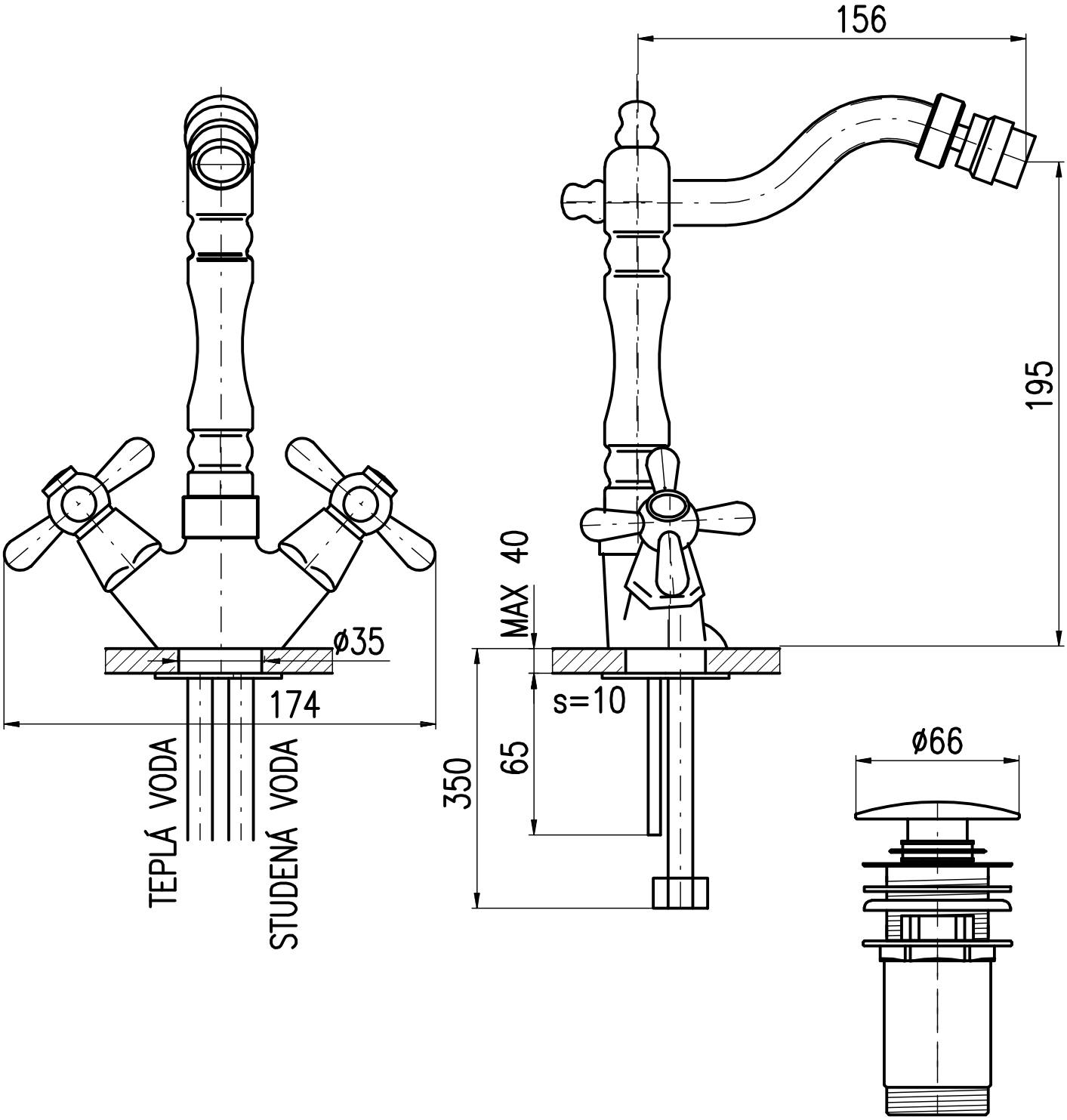
156
195
40
MAX
ø35
174
s=10
65
350
ø66
TEPLÁ VODA
STUDENÁ VODA